POZ. 12.3. - NADPROŻE NAD WEJŚCIEM NA GALERIĘ WYK. 1x
1:20

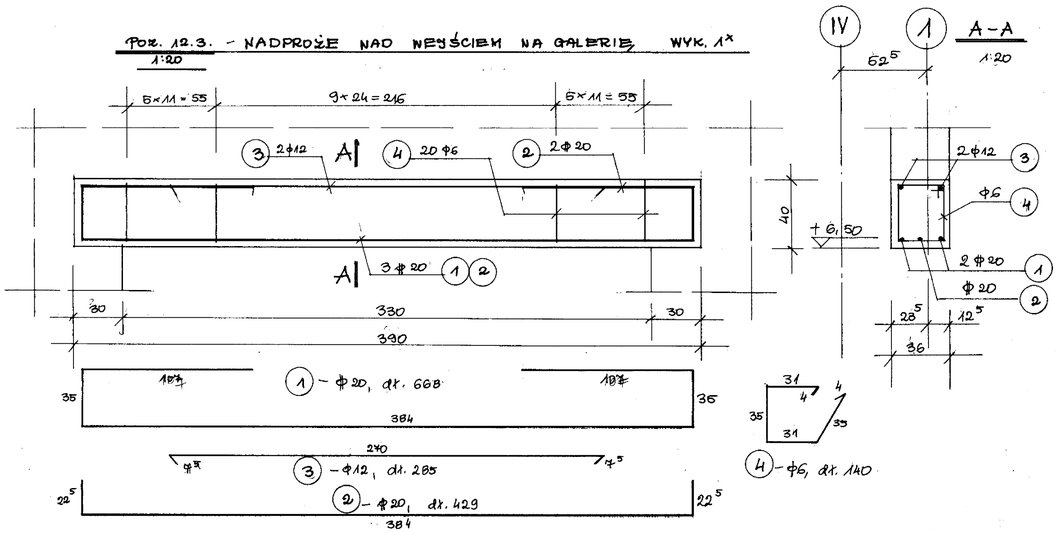

ZESTAWIENIE STALI ZBROJENIOWEJ

POZ. ELEMENT	NR PRĘTA	ϕ ϕ	DŁUGOŚĆ /cm/	ILOŚĆ /szt/	ILOŚĆ RAZEM	DŁUGOŚĆ RAZEM /mb/ STAL A-0 ϕ6	ϕ8	ϕ12		STAL A-II ϕ8	ϕ10	ϕ20	ϕ25	
POZ. 12.3. NADPROŻE	1	ϕ20	668	2	2							13,4		
	2	ϕ20	429	1	1							4,3		
	3	ϕ12	285	2	2			5,7						
	4	ϕ6	140	20	20	28,0								
POZ. 14.1. PŁYTA GALERII	5	ϕ10	452	16	16						72,4			
	6	ϕ8	404	14	14					56,6				
	7	ϕ10	216	40	40						86,4			
	8	ϕ8	216	56	56					121,0				
	9	ϕ8	688	30	30					206,4				
	10	ϕ6	207	106	106	219,5								
POZ. 14.2. BELKA WSPORNIKOWA	11	ϕ25	403	3	15								60,5	
	12	ϕ12	253	2	10			25,3						
	13	ϕ8	130	19	95		123,5							
DŁUGOŚĆ RAZEM					M	247,5	123,5	31,0		384,0	158,8	17,7	60,5	
MASA JEDNOSTKOWA					KG/M	0,222	0,395	0,888		0,395	0,617	2,47	3,85	
" RAZEM kg ϕ					KG	55,0	48,8	27,6		151,7	98,0	43,8	233,0	
" RAZEM kg gat. stali					KG	131,40				526,50				
OGÓŁEM					KG	657,90								

POZ. 14.1. - PŁYTA GALERII 6-CIO PRZĘSŁOWA
1:20 SZER. PASMA - 2,10m

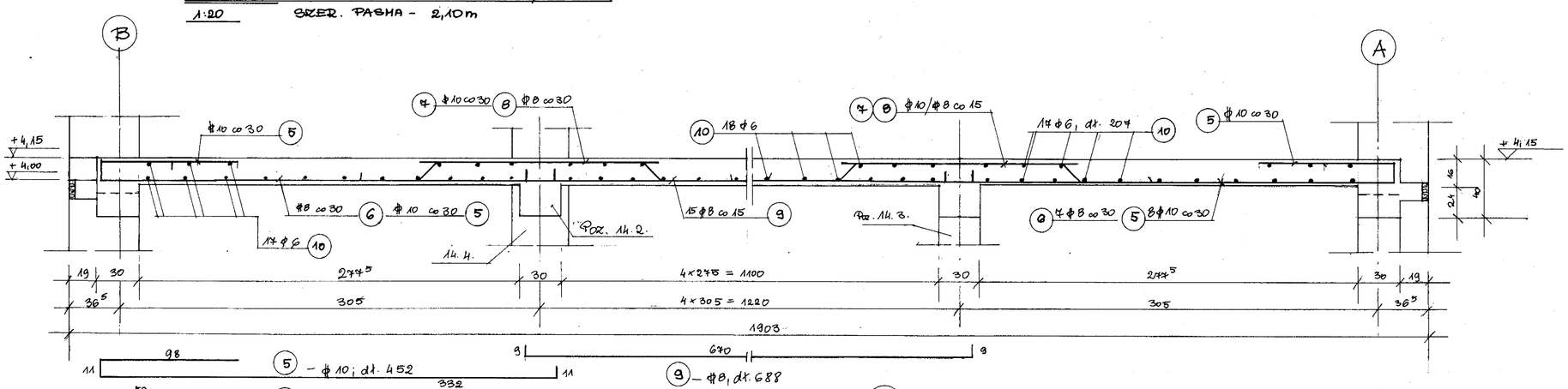

B-B
1:20

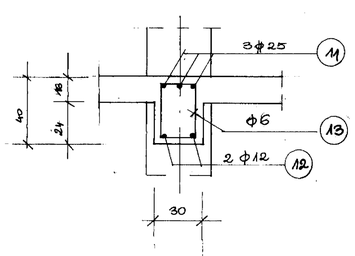

POZ. 14.2. - BELKA WSPORNIKOWA WYK. 5x
1:20

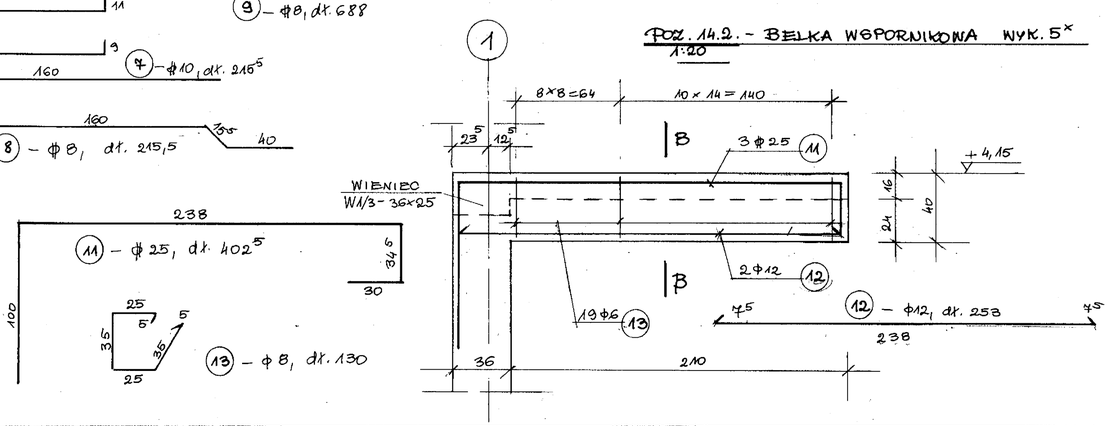

BETON B20

STAL A-II 18G2

STAL A-0 St0S

PRACOWNIA PROJEKTOWA KATOWICE, PÓŁNOCNA 10	VARICOM
INWESTOR	MIASTO ŻYWIEC ŻYWIEC, RYNEK 2
OBIEKT: SALA SPORTOWA Z PRZEWIĄZKĄ SOCJALNO - DYDAKTYCZNĄ PRZY GIMNAZJUM NR 1 W ŻYWCU	TEMAT: POZ. 12.3. - NADPROŻE POZ. 14.1. - PŁYTA GALERII POZ. 14.2. - BELKA WSPORNIKOWA - SALA SPORTOWA
RODZAJ PROJEKTU: WYKONAWCZY	
BRANŻA: KONSTRUKCJA	
SKALA: 1:20	
PROJEKTOWAŁ: mgr inż. EWA PAPAJ	
SPRAWDZIŁ: mgr inż. TERESA G. JARZĄB	
DATA: GRUDZIEŃ 2005	NR RYS. 39.